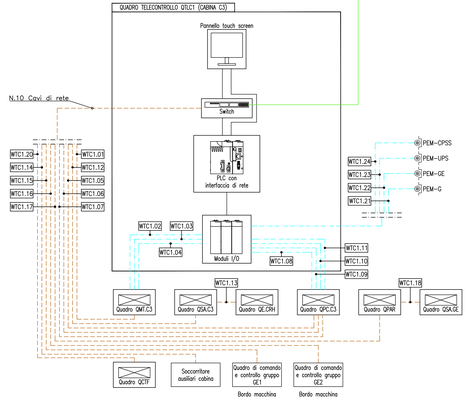

TABELLA CAVI								
QUADRO TELECONTROLLO QTLC1 (CABINA C3)								
QMT.C3	Collegamento di rete con Data Logger	WTC1.01	UTP cat6 per interni	2Cca - a1b, d1, a1	4 coppie UTP cat.6	43	15
	Segnali digitali (statoricomando intervittore generale trafo TR1 da PLC interbloccho)	WTC1.02	FG16OM16	2Cca - a1b, d1, a1	5x1.5	43	10
	Segnali digitali (statoricomando intervittore generale trafo TR2 da PLC interbloccho)	WTC1.03	FG16OM16	2Cca - a1b, d1, a1	5x1.5	43	10
	Segnali digitali (statoricomando intervittore generale trafo TR3 da PLC interbloccho)	WTC1.04	FG16OM16	2Cca - a1b, d1, a1	5x1.5	43	10
QPC.C3	Collegamento di rete con Data Logger 1	WTC1.05	UTP cat6 per interni	2Cca - a1b, d1, a1	4 coppie UTP cat.6	43	10
	Collegamento di rete con Data Logger 2	WTC1.06	UTP cat6 per interni	2Cca - a1b, d1, a1	4 coppie UTP cat.6	43	10
	Collegamento di rete con PLC gestione interbloccoh	WTC1.07	UTP cat6 per interni	2Cca - a1b, d1, a1	4 coppie UTP cat.6	43	10
	Segnali digitali (comando intervittori parteriza)	WTC1.08	FG16OM16	2Cca - a1b, d1, a1	24x1.5	43	10
	Segnali digitali (comando intervittori parteriza)	WTC1.09	FG16OM16	2Cca - a1b, d1, a1	24x1.5	43	10
	Segnali digitali (comando intervittori parteriza)	WTC1.10	FG16OM16	2Cca - a1b, d1, a1	24x1.5	43	10
	Segnali digitali (comando intervittori ingressi gruppi)	WTC1.11	FG16OM16	2Cca - a1b, d1, a1	24x1.5	43	10
QSA.C3	Collegamento di rete con Data Logger quadro QSA.C3	WTC1.12	UTP cat6 per interni	2Cca - a1b, d1, a1	4 coppie UTP cat.6	43	10
	Collegamento tra quadro QSA.C3 e quadro QE.CRH - segnali digitali (controllo)	WTC1.13	FG16OM16	2Cca - a1b, d1, a1	5x1.5	61	40
AUS.C3	Collegamento di rete con soccorritore ausiliari di cabina	WTC1.14	UTP cat6 per interni	2Cca - a1b, d1, a1	4 coppie UTP cat.6	43	10
GE1	Collegamento di rete con quadro di comando e controllo gruppo GE1	WTC1.15	UTP cat6 per interni	2Cca - a1b, d1, a1	4 coppie UTP cat.6	43	40
GE2	Collegamento di rete con quadro di comando e controllo gruppo GE2	WTC1.16	UTP cat6 per interni	2Cca - a1b, d1, a1	4 coppie UTP cat.6	43	40
QPAR	Collegamento di rete con Data Logger quadro QPAR gruppi elettrogeni	WTC1.17	UTP cat6 per esterni	2Cca - a1b, d1, a1	4 coppie UTP cat.6	61	40
	Collegamento tra quadro QSA.GE e quadro QPAR - segnali digitali (controllo)	WTC1.18	FG16OM16	2Cca - a1b, d1, a1	5x1.5	13	10
QCTF	Collegamento con PLC interbloccoh quadro QPC.C3 - segnali digitali (statoricom. int. generale QPAR)	WTC1.19	FG16OM16	2Cca - a1b, d1, a1	10x1.5	61	40
	Collegamento con Data Logger quadro QCTF	WTC1.20	UTP cat6 per esterni	2Cca - a1b, d1, a1	4 coppie UTP cat.6	61+12	60
PEM C3	Collegamento con pulsante di sgancio PEM-G - segnale digitale di stato	WTC1.21	FG16OM16	2Cca - a1b, d1, a1	2x1.5	43	10
	Collegamento con pulsante di sgancio PEM-GE - segnale digitale di stato	WTC1.22	FG16OM16	2Cca - a1b, d1, a1	2x1.5	61	40
	Collegamento con pulsante di sgancio PEM-UPS - segnale digitale di stato	WTC1.23	FG16OM16	2Cca - a1b, d1, a1	2x1.5	43	10
	Collegamento con pulsante di sgancio PEM-CPSS - segnale digitale di stato	WTC1.24	FG16OM16	2Cca - a1b, d1, a1	2x1.5	43	10

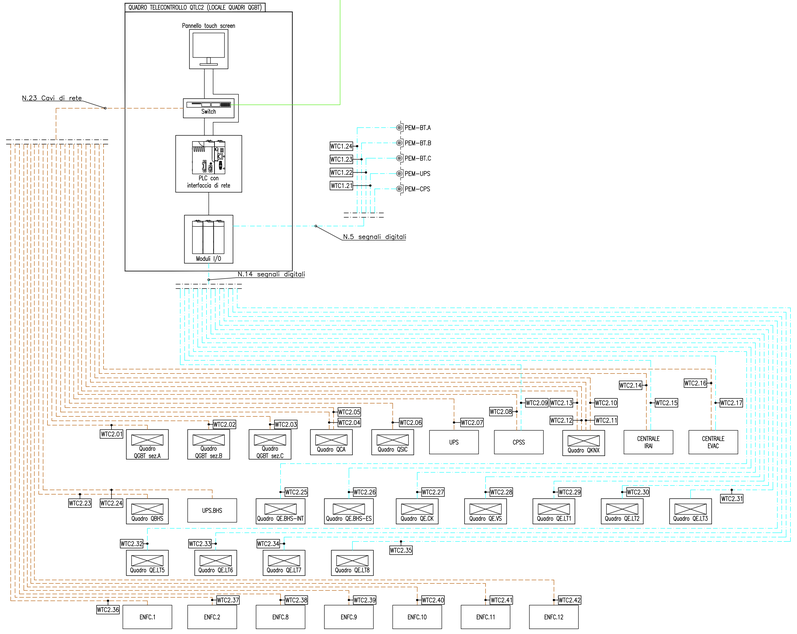

TABELLA CAVI								
QUADRO TELECONTROLLO QTLC2 (LOCALE QUADRI QGBT)								
QGBT A	Collegamento di rete con Data Logger quadro QGBT sez. A	WTC2.01	UTP cat6 per interni	2Cca - a1b, d1, a1	4 coppie UTP cat.6	13	15
QGBT B	Collegamento di rete con Data Logger quadro QGBT sez. B	WTC2.02	UTP cat6 per interni	2Cca - a1b, d1, a1	4 coppie UTP cat.6	13	15
QGBT C	Collegamento di rete con Data Logger quadro QGBT sez. C	WTC2.03	UTP cat6 per interni	2Cca - a1b, d1, a1	4 coppie UTP cat.6	13	15
QCA	Collegamento di rete con Data Logger quadro QCA	WTC2.04	UTP cat6 per interni	2Cca - a1b, d1, a1	4 coppie UTP cat.6	13	15
	Collegamento di rete con centralina quadro QCA per gestione apparecchi autonomi emergenza	WTC2.05	UTP cat6 per interni	2Cca - a1b, d1, a1	4 coppie UTP cat.6	13	15
QSSC	Collegamento di rete con Data Logger quadro QSSC	WTC2.06	UTP cat6 per interni	2Cca - a1b, d1, a1	4 coppie UTP cat.6	13	15
UPS	Collegamento di rete con UPS	WTC2.07	UTP cat6 per interni	2Cca - a1b, d1, a1	4 coppie UTP cat.6	13	15
CPSS	Collegamento di rete con soccorritore CPSS	WTC2.08	UTP cat6 per interni	2Cca - a1b, d1, a1	4 coppie UTP cat.6	13	15
	Collegamento con soccorritore CPSS - segnali digitali (controllo)	WTC2.09	FG16OM16	2Cca - a1b, d1, a1	5x1.5	13	15
QNXI	Collegamento di rete con controllore Spaceyne 1 quadro QNXI per gestione illuminazione DALI/NXI	WTC2.10	UTP cat6 per interni	2Cca - a1b, d1, a1	4 coppie UTP cat.6	13	15
	Collegamento di rete con controllore Spaceyne 2 quadro QNXI per gestione illuminazione DALI/NXI	WTC2.11	UTP cat6 per interni	2Cca - a1b, d1, a1	4 coppie UTP cat.6	13	15
	Collegamento di rete con controllore Spaceyne 3 quadro QNXI per gestione illuminazione DALI/NXI	WTC2.12	UTP cat6 per interni	2Cca - a1b, d1, a1	4 coppie UTP cat.6	13	15
	Collegamento di rete con controllore Spaceyne 4 quadro QNXI per gestione illuminazione DALI/NXI	WTC2.13	UTP cat6 per interni	2Cca - a1b, d1, a1	4 coppie UTP cat.6	13	15
IRAI	Collegamento di rete centrale IRAI	WTC2.14	UTP cat6 per interni	2Cca - a1b, d1, a1	4 coppie UTP cat.6	13	15
	Collegamento con contatto rilevazione fumi ed allarme incendio IRAI - segnali digitali (controllo)	WTC2.15	FG16OM16	2Cca - a1b, d1, a1	5x1.5	13	15
EVAC	Collegamento di rete centrale EVAC	WTC2.16	UTP cat6 per interni	2Cca - a1b, d1, a1	4 coppie UTP cat.6	13	15
	Collegamento con centrale diffusione sonora di emergenza EVAC - segnali digitali (controllo)	WTC2.17	FG16OM16	2Cca - a1b, d1, a1	5x1.5	13	15
PEM locali QGBT	Collegamento con pulsante di sgancio PEM-BT.A - segnale digitale di stato	WTC2.18	FG16OM16	2Cca - a1b, d1, a1	2x1.5	13	15
	Collegamento con pulsante di sgancio PEM-BT.B - segnale digitale di stato	WTC2.19	FG16OM16	2Cca - a1b, d1, a1	2x1.5	13	15
	Collegamento con pulsante di sgancio PEM-BT.C - segnale digitale di stato	WTC2.20	FG16OM16	2Cca - a1b, d1, a1	2x1.5	13	15
	Collegamento con pulsante di sgancio PEM-UPS - segnale digitale di stato	WTC2.21	FG16OM16	2Cca - a1b, d1, a1	2x1.5	13	15
	Collegamento con pulsante di sgancio PEM-CPSS - segnale digitale di stato	WTC2.22	FG16OM16	2Cca - a1b, d1, a1	2x1.5	13	15
QBHS	Collegamento di rete con Data Logger quadro QBHS	WTC2.23	UTP cat6 per esterni	2Cca - a1b, d1, a1	4 coppie UTP cat.6	13+61	80
UPS BHS	Collegamento di rete con UPS BHS	WTC2.24	UTP cat6 per esterni	2Cca - a1b, d1, a1	4 coppie UTP cat.6	13+61	80
QE BHS-INT	Collegamento con quadro QE.BHS-INT - segnali digitali (controllo)	WTC2.25	FG16OM16	2Cca - a1b, d1, a1	5x1.5	13+61	70
QE BHS-EST	Collegamento con quadro QE.BHS-EST - segnali digitali (controllo)	WTC2.26	FG16OM16	2Cca - a1b, d1, a1	10x1.5	13+61	130
QE.CK	Collegamento con quadro QE.CK - segnali digitali (controllo)	WTC2.27	FG16OM16	2Cca - a1b, d1, a1	10x1.5	13+61	80
QE.VS	Collegamento con quadro QE.VS - segnali digitali (controllo)	WTC2.28	FG16OM16	2Cca - a1b, d1, a1	5x1.5	13+61	40
QE.LT1	Collegamento con quadro QE.LT1 - segnali digitali (controllo)	WTC2.29	FG16OM16	2Cca - a1b, d1, a1	5x1.5	13	10
QE.LT2	Collegamento con quadro QE.LT2 - segnali digitali (controllo)	WTC2.30	FG16OM16	2Cca - a1b, d1, a1	5x1.5	13	10
QE.LT3	Collegamento con quadro QE.LT3 - segnali digitali (controllo)	WTC2.31	FG16OM16	2Cca - a1b, d1, a1	5x1.5	13	10
QE.LT5	Collegamento con quadro QE.LT5 - segnali digitali (controllo)	WTC2.32	FG16OM16	2Cca - a1b, d1, a1	5x1.5	13	50
QE.LT6	Collegamento con quadro QE.LT6 - segnali digitali (controllo)	WTC2.33	FG16OM16	2Cca - a1b, d1, a1	5x1.5	13	50
QE.LT7	Collegamento con quadro QE.LT7 - segnali digitali (controllo)	WTC2.34	FG16OM16	2Cca - a1b, d1, a1	5x1.5	13+61	130
QE.LT8	Collegamento con quadro QE.LT8 - segnali digitali (controllo)	WTC2.35	FG16OM16	2Cca - a1b, d1, a1	5x1.5	13+61	130
ENFC.1	Collegamento di rete con centralina di comando e controllo impianto ENFC sertabiso 1	WTC2.36	UTP cat6 per interni	2Cca - a1b, d1, a1	4 coppie UTP cat.6	13	50
ENFC.2	Collegamento di rete con centralina di comando e controllo impianto ENFC sertabiso 2	WTC2.37	UTP cat6 per interni	2Cca - a1b, d1, a1	4 coppie UTP cat.6	13	50
ENFC.8	Collegamento di rete con centralina di comando e controllo impianto ENFC sertabiso 8	WTC2.38	UTP cat6 per interni	2Cca - a1b, d1, a1	4 coppie UTP cat.6	13	90
ENFC.9	Collegamento di rete con centralina di comando e controllo impianto ENFC sertabiso 9	WTC2.39	UTP cat6 per interni	2Cca - a1b, d1, a1	4 coppie UTP cat.6	13	90
ENFC.10	Collegamento di rete con centralina di comando e controllo impianto ENFC sertabiso 10	WTC2.40	UTP cat6 per interni	2Cca - a1b, d1, a1	4 coppie UTP cat.6	13	90
ENFC.11	Collegamento di rete con centralina di comando e controllo impianto ENFC sertabiso 11	WTC2.41	UTP cat6 per interni	2Cca - a1b, d1, a1	4 coppie UTP cat.6	13	90
ENFC.12	Collegamento di rete con centralina di comando e controllo impianto ENFC sertabiso 12	WTC2.42	UTP cat6 per interni	2Cca - a1b, d1, a1	4 coppie UTP cat.6	13	90

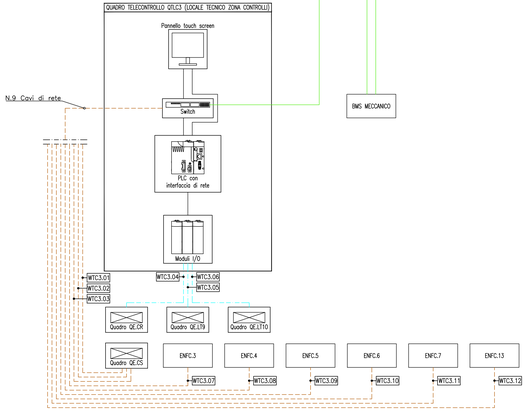

TABELLA CAVI								
QUADRO TELECONTROLLO QTLC3 (LOCALE TECNICO AS.009 ZONA CONTROLLI)								
QE.CS	Collegamento di rete con Data Logger quadro QE.CS	WTC3.01	UTP cat6 per interni	2Cca - a1b, d1, a1	4 coppie UTP cat.6	13	40
	Collegamento di rete con controllore Spaceyne 5 quadro QE.CS per gestione illuminazione DALI/NXI	WTC3.02	UTP cat6 per interni	2Cca - a1b, d1, a1	4 coppie UTP cat.6	13	40
	Collegamento di rete con centralina quadro QE.CS per gestione apparecchi autonomi emergenza	WTC3.03	UTP cat6 per interni	2Cca - a1b, d1, a1	4 coppie UTP cat.6	13	40
QE.CR	Collegamento con quadro QE.CR - segnali digitali (controllo)	WTC3.04	FG16OM16	2Cca - a1b, d1, a1	5x1.5	13+61	40
QE.LT9	Collegamento con quadro QE.LT9 - segnali digitali (controllo)	WTC3.05	FG16OM16	2Cca - a1b, d1, a1	5x1.5	13	10
QE.LT10	Collegamento con quadro QE.LT10 - segnali digitali (controllo)	WTC3.06	FG16OM16	2Cca - a1b, d1, a1	5x1.5	13	90
ENFC.3	Collegamento di rete con centralina di comando e controllo impianto ENFC sertabiso 3	WTC3.07	UTP cat6 per interni	2Cca - a1b, d1, a1	4 coppie UTP cat.6	13	90
ENFC.4	Collegamento di rete con centralina di comando e controllo impianto ENFC sertabiso 4	WTC3.08	UTP cat6 per interni	2Cca - a1b, d1, a1	4 coppie UTP cat.6	13	90
ENFC.5	Collegamento di rete con centralina di comando e controllo impianto ENFC sertabiso 5	WTC3.09	UTP cat6 per interni	2Cca - a1b, d1, a1	4 coppie UTP cat.6	13	90
ENFC.6	Collegamento di rete con centralina di comando e controllo impianto ENFC sertabiso 6	WTC3.10	UTP cat6 per interni	2Cca - a1b, d1, a1	4 coppie UTP cat.6	13	10
ENFC.7	Collegamento di rete con centralina di comando e controllo impianto ENFC sertabiso 7	WTC3.11	UTP cat6 per interni	2Cca - a1b, d1, a1	4 coppie UTP cat.6	13	90
ENFC.13	Collegamento di rete con centralina di comando e controllo impianto ENFC sertabiso 13	WTC3.12	UTP cat6 per interni	2Cca - a1b, d1, a1	4 coppie UTP cat.6	13	10

SCHEMA A BLOCCHI BMS

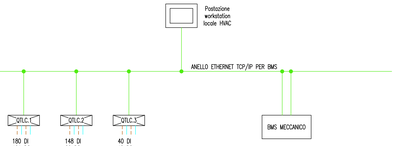

LEGENDA COLLEGAMENTI

	CAVO MULTIPOLARE SEGNALI DIGITALI I/O
	CAVO IN RAME 4 COPPIE UTP 6 RETE LAN
	CAVO ANELLO ETHERNET TCP/IP PER BMS

NOTA BENE

- PER IL NUMERO EFFETTIVO DEI COMPONENTI FARE RIFERIMENTO AGLI ELABORATI GRAFICI.

ENAC
Ente Nazionale per l'Aviazione Civile

AEROPORTO CIVILE DI LAMEZIA TERME (CZ)

SACAL

LOTTO L1 - Sviluppo aerostazione passeggeri
CUP: H84G22000030009
LOTTO L2 - Interventi per la security e la digitalizzazione
CUP: H86I22000390002
LOTTO L6 - Potenziamento delle reti di sottoservizi e impianti tecnologici
CUP: H84G22000060009

PROGETTO ESECUTIVO

LOTTO L1

IMPIANTI ELETTRICI E SPECIALI - STATO DI PROGETTO
Terminal partenze - Schema funzionale impianto telecomando e telecontrollo BMS

GRUPPO DI PROGETTAZIONE
Raggruppamento Temporaneo di Professionisti

AERTEC
Direttore tecnico: ing. Aeronautico Carlos Berenguer López
Responsabile sistemi di trasporto:
ing. Pedro Tena Cadarso

VALLE 3.0
Direttore tecnico: arch. Emanuela Valle
Progettazione architettonica:
arch. Maria Camilla Valle
arch. Leonardo Giovenzozzi

incide
Direttore tecnico e progettazione strutturale:
ing. Gianluca Valentini
Coordinatore progettazione strutture:
ing. Matteo Pagnozzi

Direttore Tecnico e Responsabile integrazione prestazioni specialistiche: ing. Filippo Busola
Geologia: dott. Emanuele Fresia
Progettazione idraulica: ing. Alessandro Caccatori
Project Manager: ing. Emanuela Perna
CSP: arch. Elisabeth Karos

Direttore Tecnico: ing. Giambattista Paniatti
Progettazione Specialistica Impianti:
ing. Marco Bergami
p.i. Daniele Tugni
ing. Enrico Fucciniwitz

CODICE ELABORATO								REVISIONE			
Fase	Lotto	Ambito	Disciplina	Tipo	Numero	Rev.	Scala	Id.	Data	Descrizione	
E	L1	01	ELE	SH	09	A		A	Febbraio 2025	EMISSIONE	
								B			
								C			
								D			
NOME FILE: AI01SP-E-L1-01-ELE-SH-09-A								**REDAZIONE:**		R. Milesi	ETS

Visto del Committente: **Società Aeroportuale Calabrese S.p.A.**

INTERVENTO FACENTE PARTE DEL	IL RESPONSABILE DEL PROCEDIMENTO:	IL POST HOLDER DI AREA:
Contratto istituzionale di Sviluppo "CIS VOLANE"	ing. Ferdinando Sarasco	OPERATIONAL SERVICES MANAGER: Emilio Parrillo PASSENGER EXPERIENCE MANAGER: Sabrina Miletto PH PROGETTAZIONE: Ferdinando Sarasco

Approvazione **ENAC:**